第7 回　ニッカンスポーツカップ

第３４回　山形県ミニバスケットボール交歓大会組み合わせ表

期　日　　平成２１年１２月１９日（ 土）･２０日（ 日）･２３日（ 水）
会　場　　中山町総合体育館（ Ａ・ Ｂ）
山形市総合スポーツセンター体育館（ Ｃ・ Ｄ）
山形県総合運動公園メインアリーナ（ Ｅ・ Ｆ・ Ｇ・ Ｈ）

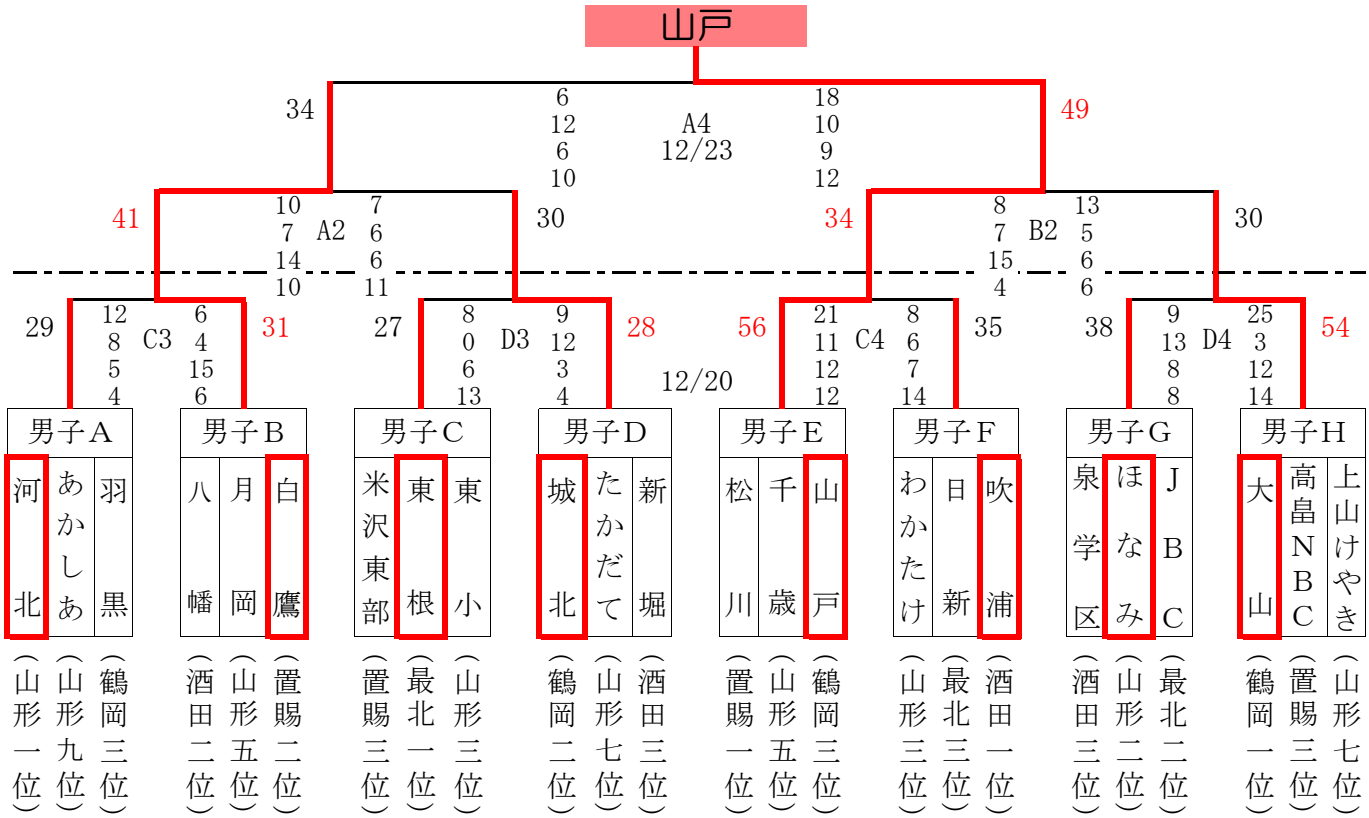

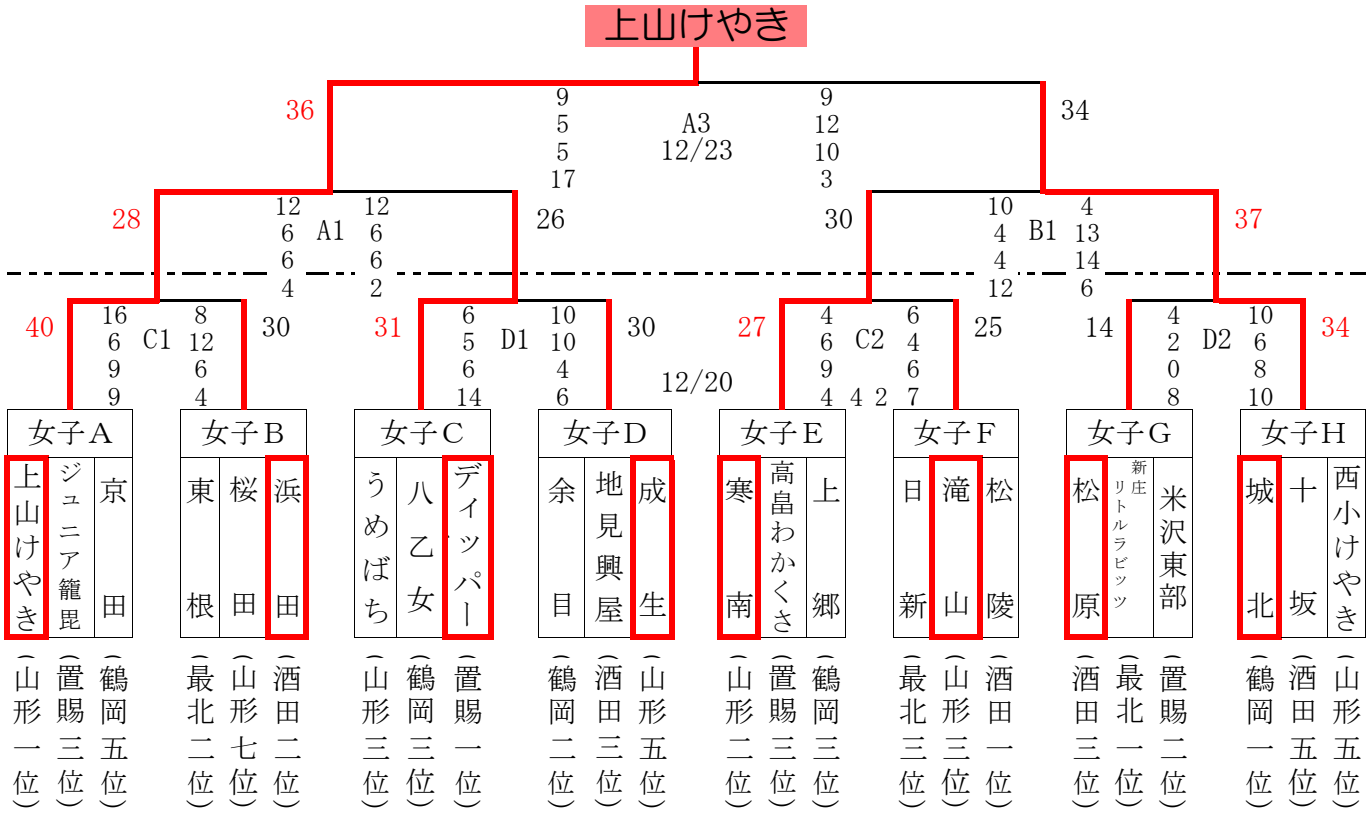

試　合　順　序

１２月１９日（土）

Ｃコート

1 女子	上山けやき 48	10 — 4 15 — 6 11 — 12 12 — 8	ジュニア籠毘 30
2 男子	泉学区 24	10 — 6 0 — 20 6 — 17 8 — 16	ほなみ 59
3 男子	松川 33	6 — 4 2 — 11 8 — 8 17 — 12	千歳 35
4 男子	ほなみ 76	16 — 2 20 — 8 20 — 2 20 — 9	ＪＢＣ 21
5 女子	ジュニア籠毘 41	22 — 9 12 — 11 3 — 21 4 — 10	京田 51
6 男子	千歳 36	8 — 18 7 — 10 13 — 10 8 — 8	山戸 46
7 女子	京田 27	6 — 14 6 — 10 11 — 2 4 — 7	上山けやき 33
8 男子	山戸 49	17 — 10 12 — 0 8 — 20 12 — 1	松川 31

Ｄコート

1 女子	東根 32	13 — 17 8 — 14 8 — 19 3 — 12	桜田 62
2 男子	大山 51	20 — 0 14 — 5 6 — 9 11 — 4	高畠ＮＢＣ 18
3 男子	わかたけ 58	9 — 11 16 — 8 14 — 0 19 — 16	日新 35
4 男子	高畠ＮＢＣ 36	4 — 5 8 — 5 8 — 11 16 — 2	上山けやき 23
5 女子	桜田 41	6 — 13 17 — 14 4 — 19 14 — 12	浜田 58
6 男子	日新 29	7 — 15 12 — 18 6 — 27 4 — 26	吹浦 86
7 女子	浜田 68	26 — 13 14 — 15 14 — 11 14 — 11	東根 50
8 男子	吹浦 41	12 — 11 6 — 14 10 — 2 13 — 13	わかたけ 40

Ｅコート

1 女子	うめばち 48	14 — 12 16 — 4 12 — 18 6 — 12	八乙女 46
2 男子	河北 44	19 — 2 12 — 4 4 — 1 9 — 6	あかしあ 13
3 女子	日新 9	0 — 20 5 — 22 0 — 35 4 — 18	滝山 95
4 男子	たかだて 40	16 — 8 12 — 13 4 — 13 8 — 11	新堀 45
5 女子	地見興屋 24	8 — 15 4 — 10 2 — 16 10 — 20	成生 61
6 男子	新堀 33	7 — 15 12 — 12 4 — 10 10 — 5	城北 42
7 女子	米沢東部 26	4 — 8 8 — 8 5 — 6 9 — 9	松原 31
8 男子	羽黒 30	8 — 16 8 — 5 6 — 11 8 — 10	河北 42

Ｆコート

1 女子	余目 49	11 — 12 12 — 10 9 — 3 17 — 6	地見興屋 31
2 男子	八幡 50	12 — 2 6 — 10 12 — 11 20 — 6	月岡 29
3 女子	松原 28	8 — 9 6 — 6 2 — 6 12 — 10	新庄リトルラビッツ 31
4 男子	あかしあ 43	8 — 19 1 — 17 20 — 13 14 — 18	羽黒 67
5 女子	高畠わかくさ 30	5 — 24 8 — 5 6 — 10 11 — 17	上郷 56
6 男子	白鷹 53	16 — 11 15 — 8 14 — 6 8 — 17	八幡 42
7 女子	ＫＢディッパーズ 43	19 — 6 6 — 10 8 — 16 10 — 6	うめばち 38
8 男子	ＪＢＣ 31	5 — 13 4 — 10 4 — 24 18 — 18	泉学区 65

Ｇコート

1 女子	寒南 41	15 — 6 2 — 8 10 — 7 14 — 6	高畠わかくさ 27
2 男子	米沢東部 37	3 — 14 11 — 6 8 — 16 15 — 14	東根 50
3 女子	十坂 36	10 — 9 8 — 11 8 — 12 10 — 7	西小けやき 39
4 男子	東根 32	4 — 8 5 — 6 17 — 12 6 — 8	東小 34
5 女子	滝山 48	6 — 8 21 — 8 7 — 10 14 — 9	松陵 35
6 女子	西小けやき 28	4 — 4 10 — 11 4 — 12 10 — 8	城北 35
7 女子	成生 49	18 — 14 9 — 13 10 — 8 12 — 8	余目 43
8 男子	上山けやき 43	7 — 12 11 — 21 11 — 14 14 — 17	大山 64

Ｈコート

1 女子	城北 50	22 — 14 10 — 3 14 — 5 4 — 11	十坂 33
2 男子	城北 59	20 — 5 12 — 2 13 — 6 14 — 12	たかだて 25
3 女子	八乙女 55	15 — 22 8 — 8 14 — 19 18 — 15	ＫＢディッパーズ 64
4 男子	月岡 31	4 — 22 6 — 8 10 — 21 11 — 20	白鷹 71
5 女子	新庄リトルラビッツ 28	7 — 8 5 — 18 9 — 4 7 — 2	米沢東部 32
6 男子	東小 45	15 — 12 8 — 7 14 — 17 8 — 10	米沢東部 46
7 女子	松陵 62	16 — 7 18 — 8 24 — 4 4 — 20	日新 39
8 女子	上郷 30	13 — 10 7 — 7 3 — 14 7 — 14	寒南 45

試合時間

	ＣＤコート				ＥＦＧＨコート			
	1	10:30～	5	14:30～	1	10:00～	5	14:00～
	2	11:30～	6	15:30～	2	11:00～	6	15:00～
	3	12:30～	7	16:30～	3	12:00～	7	16:00～
	4	13:30～	8	17:30～	4	13:00～	8	17:00～

第7回　ニッカンスポーツカップ
第34回　山形県ミニバスケットボール交歓大会

優秀選手

男子		女子	
吹浦	阿部　真也	松原	後藤　玲奈
大山	本間　惇汰	浜田	齋藤　彩果
城北	齋藤　凌平	城北	佐藤　綺南
山戸	伊藤　愛斗	城北	渡部　遥香
山戸	三浦　望	KBﾃﾞｨｯﾊﾟｰｽﾞ	古田　若葉
東根	芦野　拓海	寒南	鈴木　栞莉
白鷹	村上　魁人	上山けやき	三浦　由子
白鷹	鈴木　大和	上山けやき	木村　智咲都
河北	後藤　大輝	滝山	石原　千奈未
ほなみ	森谷　真一朗	成生	遠藤　杏文

番号は個人が限定されるため掲載しません。