平成１９年度　第２０回　東北電力旗ﾐﾆﾊﾞｽｹｯﾄﾎﾞｰﾙ交歓大会置賜地区予選会結果

会場　南陽市市民体育館
（ＡＢＣコート）
6月23日(土)、24日(日)

男子結果

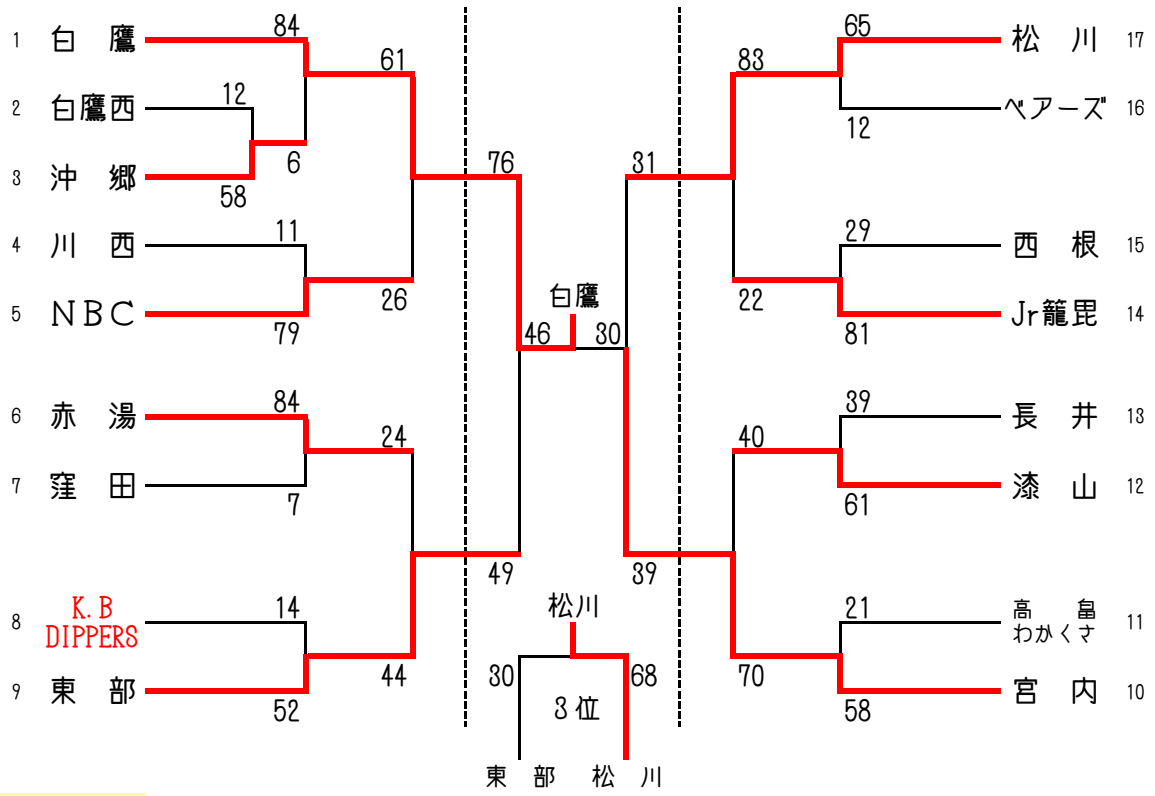
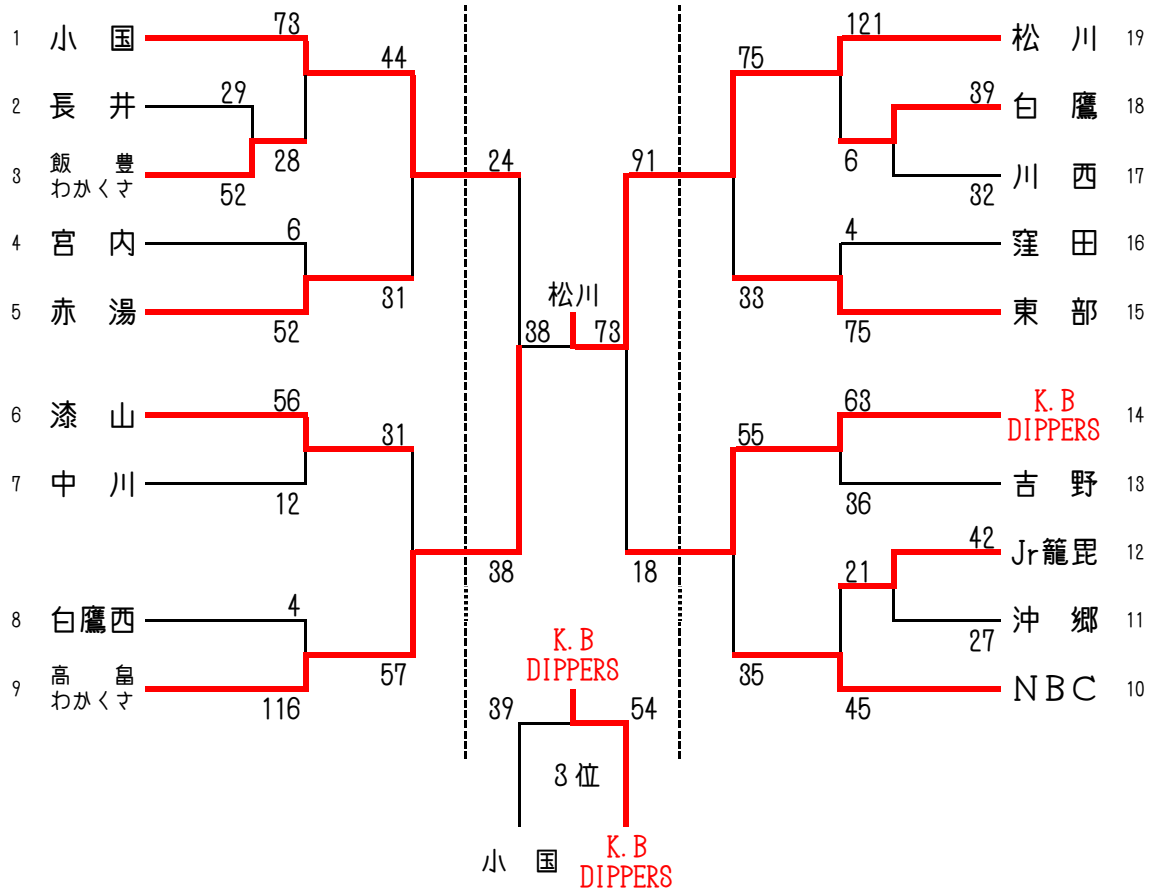
女子結果