第2回吾妻スポーツミニバスケットボールフェスティバル「おたかぽっぽ杯」組合せ

1日目

男子

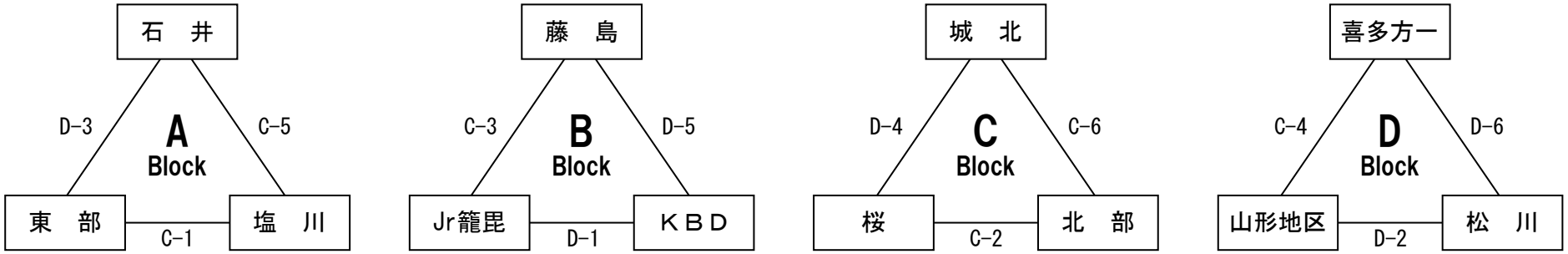

2日目

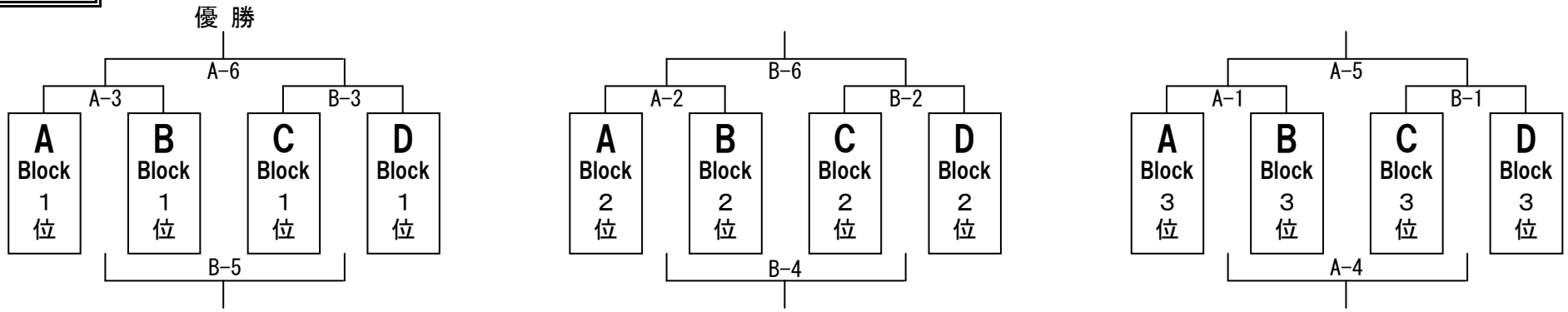

１日目　11月4日(土)
(会場)米沢市立第六中学校体育館
第１試合　9:15～
第２試合　10:15～
第３試合　11:15～
～開会式～　12:15～
第４試合　13:15～
第５試合　14:15～
第６試合　15:15～

２日目　11月5日(日)
(会場)米沢市営体育館
第１試合　9:15～
第２試合　10:15～
第３試合　11:15～
第４試合　12:15～
第５試合　13:15～
第６試合　14:15～
～閉会式～　15:15～

第２回タケダスポーツミニバスケットボールフェスティバル「おしょうしな杯」組合せ

女子

１日目

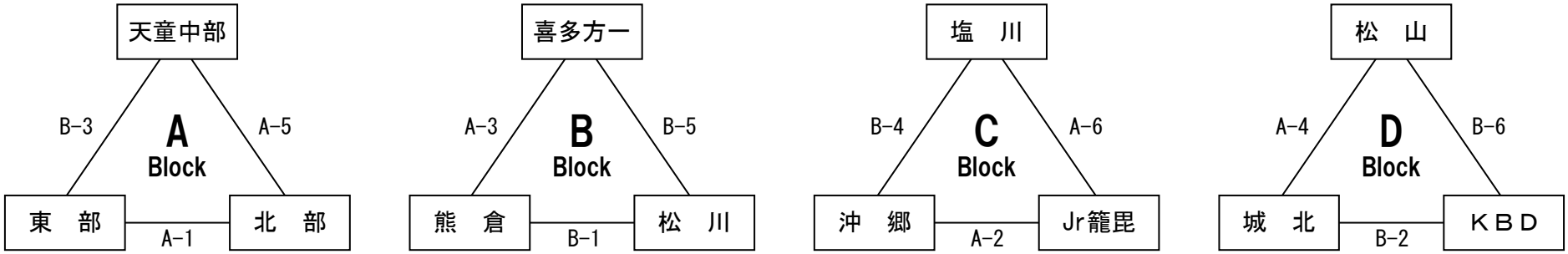

２日目

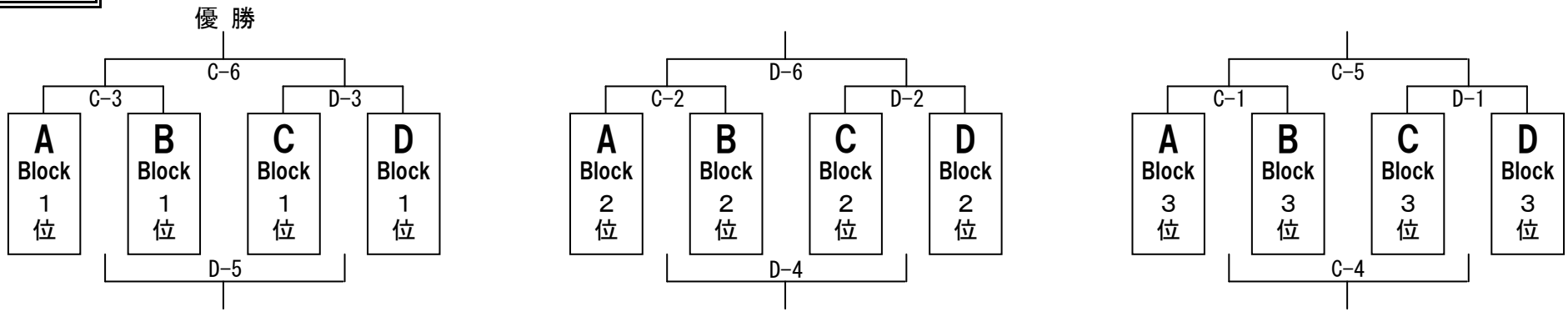

１日目　11月4日(土)
(会場)米沢市営体育館
第１試合　9:15～
第２試合　10:15～
第３試合　11:15～
～開会式～　12:15～
第４試合　13:15～
第５試合　14:15～
第６試合　15:15～

２日目　11月5日(日)
(会場)米沢市立第六中学校体育館
第１試合　9:15～
第２試合　10:15～
第３試合　11:15～
第４試合　12:15～
第５試合　13:15～
第６試合　14:15～
～閉会式～　15:15～