平成26年度少年少女交流大会置賜地区予選会

男子組合せ

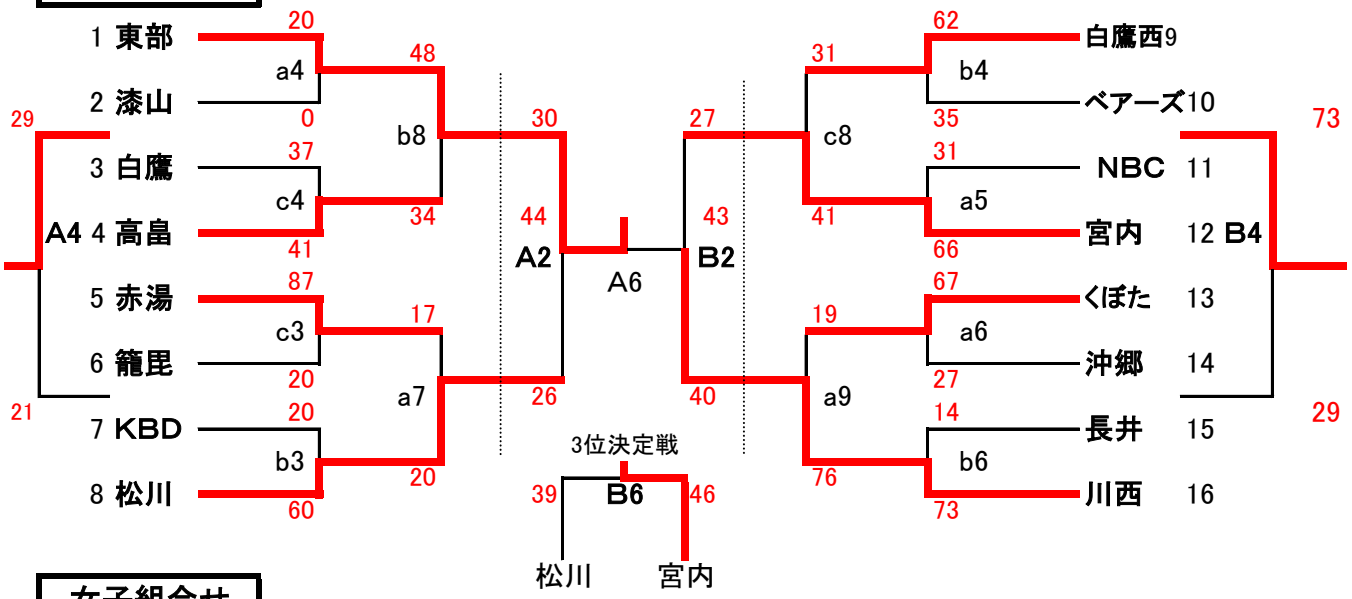

女子組合せ

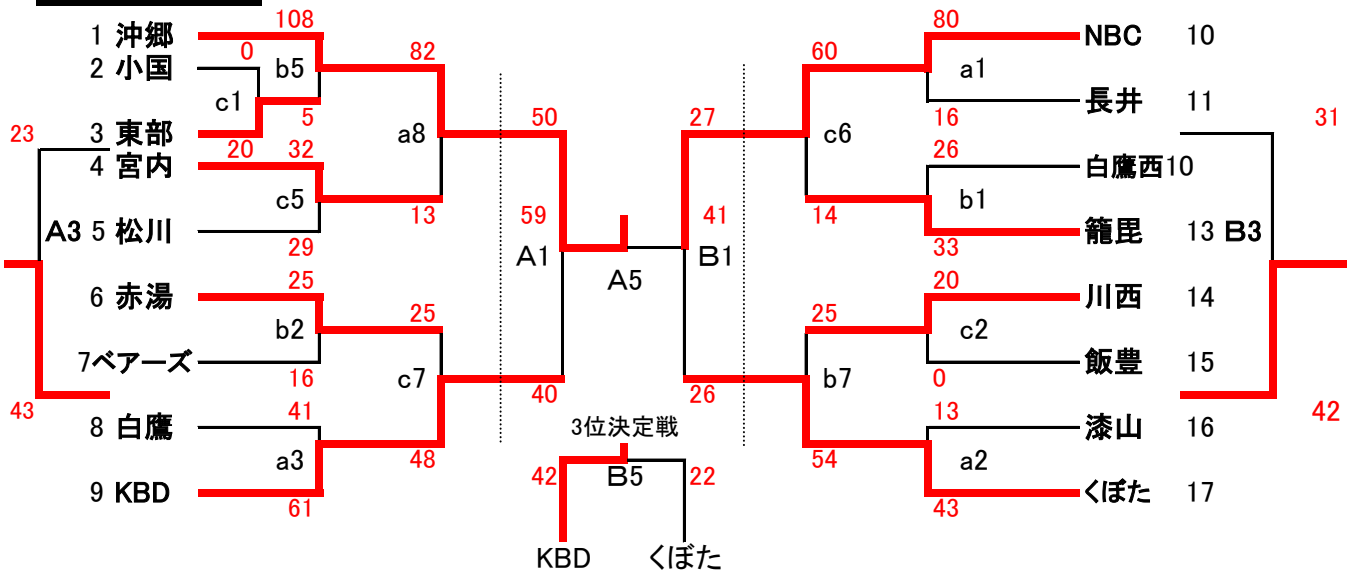

大会1日目日程

開　場	8:00
開会式	8:30
第1試合	9:00
第2試合	10:00
第3試合	11:00
第4試合	12:00
第5試合	13:00
第6試合	14:00
第7試合	15:00
第8試合	16:00
第9試合	17:00

大会2日目日程

開　場		8:00	
第1試合	女子準決勝	9:00	
第2試合	男子準決勝	10:00	
第3試合	女子代表決定戦	11:00	
第4試合	男子代表決定戦	12:00	
第5試合	女子決勝	13:00	女子3位決定戦
第6試合	男子決勝	14:00	男子3位決定戦
閉会式	終了次第（表彰式）		
後片付け			

1日目　T･O　審判割

コート	A 1	B 1	C 1
T･O	東部(男)	白鷹西(男)	高畠(男)
審判	白鷹(女)	KBD(男)	赤湯(男)
	KBD(女)	松川(男)	籠毘(男)

平成26年度少年少女交流大会置賜地区予選会集計表

期日:平成26年8月2日(土)3日(日)　場所:南陽市民体育館

〈男子〉

1回戦

赤湯	20	6 - 26 0 - 23 6 - 24 8 - 14	87	Jr.籠毘	KBD	20	10 - 28 0 - 18 5 - 4 5 - 10	60	松川
東部	20	- - - -	0	漆山	白鷹	37	5 - 14 12 - 13 6 - 6 14 - 8	41	高畠
				(オープン)					
白鷹西	62	14 - 10 17 - 8 19 - 4 12 - 13	35	ベアーズ	NBC	31	8 - 14 5 - 23 4 - 17 14 - 12	66	宮内
くぼた	67	23 - 8 14 - 2 18 - 2 12 - 15	27	沖郷	長井	14	4 - 23 2 - 12 8 - 15 0 - 23	73	川西

2回戦

赤湯	17	2 - 5 4 - 2 6 - 7 5 - 6	20	松川	東部	48	10 - 7 16 - 10 14 - 5 8 - 12	34	高畠
白鷹西	31	12 - 4 4 - 21 10 - 8 5 - 8	41	宮内	くぼた	19	2 - 17 4 - 15 5 - 26 8 - 18	76	川西

順位決定戦

高畠	29	6 - 7 6 - 8 4 - 2 13 - 4	21	赤湯	白鷹西	73	8 - 5 15 - 6 26 - 6 24 - 12	29	くぼた

準決勝

東部	30	6 - 8 9 - 6 12 - 0 3 - 12	26	松川	宮内	27	2 - 8 11 - 7 10 - 11 4 - 14	40	川西

決勝　　三位決定戦

東部	44	14 - 5 8 - 22 15 - 12 7 - 4	43	川西	松川	39	12 - 13 6 - 4 13 - 17 8 - 12	46	宮内

男子	第1位	米沢東部ミニバスケットボールスポーツ少年団	＊県大会出場
	第2位	川西バスケットボールスポーツ少年団	＊県大会出場
	第3位	宮内バスケットボールスポーツ少年団	＊県大会出場
	第3位	松川ミニバスケットボールスポーツ少年団	

平成26年度少年少女交流大会置賜地区予選会集計表

期日:平成26年8月2日(土)3日(日)　場所:南陽市民体育館

〈女子〉

1回戦

小国	0		-	20	東部							
(オープ			-									
			-									
			-									

2回戦

NBC	80	29 - 2 20 - 0 12 - 8 19 - 6	16	長井	川西	20		-	0	飯豊		
								-				
								-				
								-				
											(オープン)	
漆山	13	4 - 8 0 - 19 2 - 6 7 - 10	43	くぼた	白鷹	41	3 - 9 0 - 28 6 - 23 32 - 1		61	KBD		
宮内	32	7 - 8 9 - 2 12 - 8 4 - 11	29	松川	東部	5	1 - 44 0 - 28 2 - 24 2 - 12		108	沖郷		
赤湯	25	3 - 0 10 - 1 6 - 7 6 - 8	16	ベアーズ	白鷹西	26	3 - 2 9 - 6 8 - 13 6 - 12		33	Jr.籠毟		

3回戦

NBC	60	13 - 5 17 - 0 19 - 6 11 - 3	14	Jr.籠毟	川西	25	3 - 13 4 - 15 12 - 16 6 - 10		54	くぼた		
赤湯	25	7 - 3 4 - 13 3 - 15 11 - 17	48	KBD	沖郷	82	30 - 8 3 - 0 27 - 1 22 - 4		13	宮内		

順位決定戦

宮内	23	3 - 3 9 - 10 4 - 19 7 - 11	43	赤湯	Jr.籠毟	31	2 - 4 8 - 13 14 - 13 7 - 12		42	川西		

準決勝

沖郷	50	11 - 4 12 - 15 12 - 10 15 - 11	40	KBD	NBC	27	6 - 5 8 - 9 8 - 5 5 - 7		26	くぼた		

決勝　　三位決定戦

沖郷	59	18 - 4 10 - 12 12 - 7 19 - 18	41	NBC	KBD	42	8 - 5 6 - 3 14 - 8 14 - 6		22	くぼた		

女子	第1位	沖郷ミニバスケットボールスポーツ少年	＊県大会出場
	第2位	高畠NBCスポーツ少年団	＊県大会出場
	第3位	K.Bディッパーズ	＊県大会出場
	第3位	くぼたミニバスケットボールスポーツ少年	