大　会　組　み　合　わ　せ　（一日目）

大会１日目　予選リーグ　　**会場：米沢市立万世小学校・米沢市立上郷小学校**

A ブロック（万世小学校）

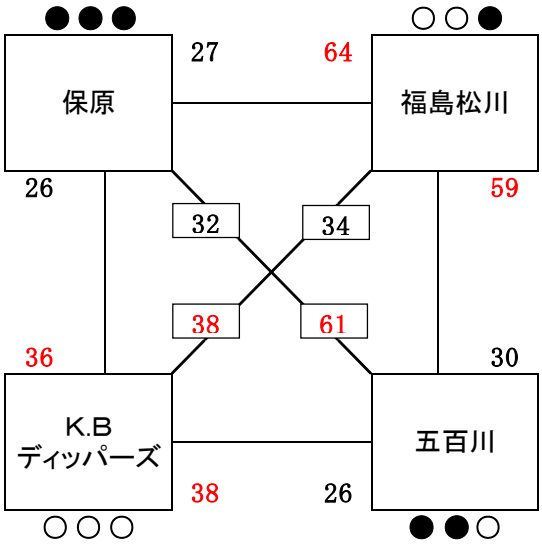

B ブロック（上郷小学校）

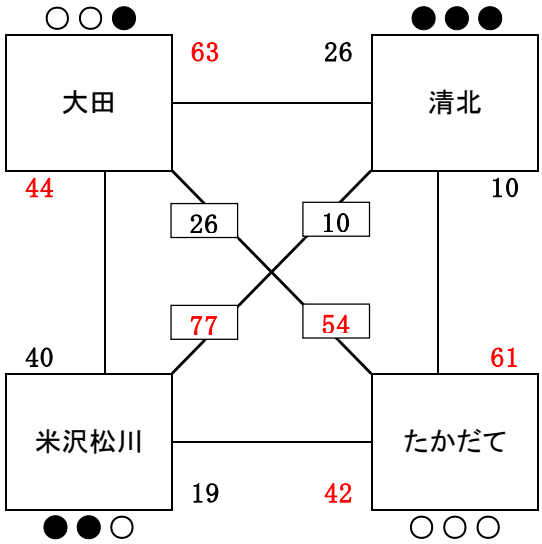

Ａコート（万世小学校）　　Ｂコート（上郷小学校）

時間	Ａチーム（淡）	得点	審判	審判	TO	得点	Ｂチーム（濃）	Ａチーム（淡）	得点	審判	審判	TO	得点	Ｂチーム（濃）
9:00	保原	27	ＫＢＤ	ＫＢＤ	ＫＢＤ	64	福島松川	大田	63	米沢松川	たかだて	米沢松川	26	清北
10:00	KBD	38	保原	福島松川	保原	26	五百川	米沢松川	19	大田	清北	清北	42	たかだて
11:00	KBD	36	福島松川	五百川	五百川	26	保原	米沢松川	40	清北	たかだて	たかだて	44	大田
12:00	福島松川	59	ＫＢＤ	保原	ＫＢＤ	30	五百川	清北	10	米沢松川	大田	大田	61	たかだて
13:00	保原	32	ＫＢＤ	福島松川	福島松川	61	五百川	大田	26	米沢松川	清北	米沢松川	54	たかだて
14:00	福島松川	34	保原	五百川	保原	38	KBD	清北	10	大田	たかだて	たかだて	77	米沢松川

大　会　組　み　合　わ　せ　（二日目）

大会２日目　決勝リーグ　　**会場：米沢市営体育館**

愛ブロック

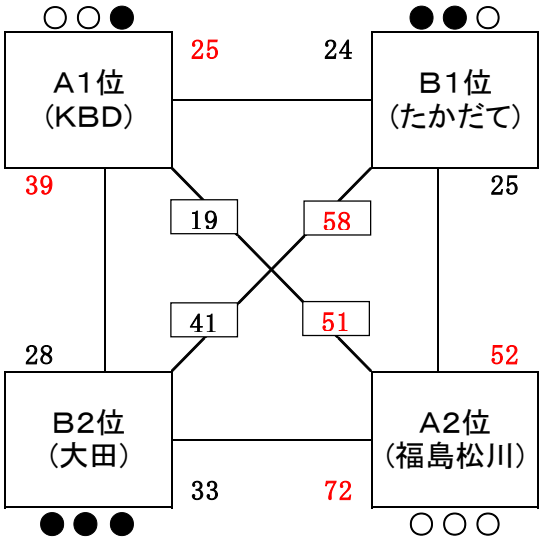

義ブロック

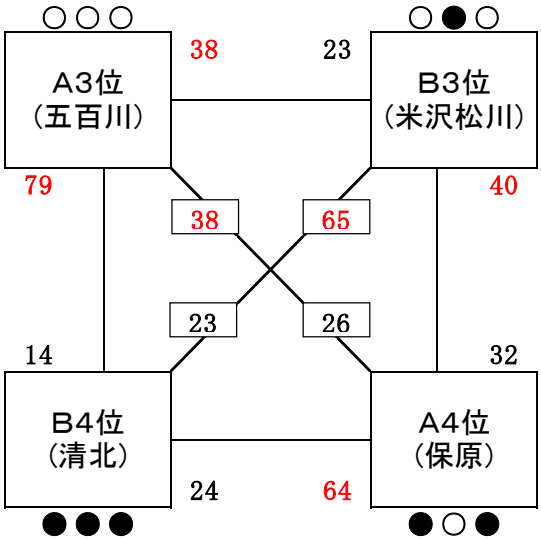

Ａコート（米沢市営体育館ステージ側）　　Ｂコート（米沢市営体育館玄関側）

時間	Ａチーム	得点	審判	審判	TO	得点	Ｂチーム	Ａチーム	得点	審判	審判	TO	得点	Ｂチーム
9:30	B4位 (清北)	14	B2位 (大田)	A1位 (KBD)	A1位 (ＫＢＤ)	79	A3位 (五百川)	B3位 (米沢松川)	40	B1位 たかだて	A2位 福島松川	B1位 (たかだて)	32	A4位 (保原)
10:30	B2位 (大田)	28	B4位 (清北)	A3位 (五百川)	A3位 (五百川)	39	A1位 (KBD)	B1位 (たかだて)	25	B3位 米沢松川	A4位 (保原)	B3位 (米沢松川)	52	A2位 (福島松川)
11:30	B3位 (米沢松川)	23	B2位 (大田)	A1位 (KBD)	A2位 (福島松川)	38	A3位 (五百川)	B4位 (清北)	24	B1位 たかだて	A2位 福島松川	B2位 (大田)	64	A4位 (保原)
12:30	B1位 (たかだて)	24	B3位 米沢松川	A3位 (五百川)	A4位 (保原)	25	A1位 (KBD)	B2位 (大田)	33	B4位 (清北)	A4位 (保原)	B4位 (清北)	72	A2位 (福島松川)
13:30	B3位 (米沢松川)	65	B1位 たかだて	A1位 (KBD)	A1位 (ＫＢＤ)	23	B4位 (清北)	A3位 (五百川)	38	B2位 (大田)	A2位 福島松川	B2位 (大田)	26	A4位 (保原)
14:30	B1位 (たかだて)	58	B3位 米沢松川	B4位 (清北)	B3位 (米沢松川)	41	B2位 (大田)	A1位 (KBD)	19	A3位 (五百	A4位 (保原)	A4位 (保原)	51	A2位 (福島松川)

１位	福島松川ｽﾎﾟｰﾂ少年団ﾐﾆﾊﾞｽｹｯﾄﾎﾞｰﾙ部
２位	K．Bﾃﾞｨｯﾊﾟｰｽﾞﾐﾆﾊﾞｽｹｯﾄﾎﾞｰﾙｽﾎﾟｰﾂ少年団
３位	たかだてﾐﾆﾊﾞｽｹｯﾄﾎﾞｰﾙｽﾎﾟｰﾂ少年団
４位	大田ﾐﾆﾊﾞｽｹｯﾄﾎﾞｰﾙｽﾎﾟｰﾂ少年団

５位	五百川ﾐﾆﾊﾞｽｹｯﾄﾎﾞｰﾙｽﾎﾟｰﾂ少年団
６位	米沢松川ﾐﾆﾊﾞｽｹｯﾄﾎﾞｰﾙｽﾎﾟｰﾂ少年団
７位	保原ﾊﾞｽｹｯﾄﾎﾞｰﾙｽﾎﾟｰﾂ少年団
８位	清北ﾐﾆﾊﾞｽｹｯﾄﾎﾞｰﾙｽﾎﾟｰﾂ少年団