２００８年１２月１４日（日曜日）　　米沢市営体育館

第４回　米沢市ミニバスケットボール交流大会

男子

最優秀選手

東部	加藤　大輝
くぼた	小坂　蓮太郎
ＫＢＤ	高橋　悠太
籠毘	高橋　宏太
Bears	荒井　真澄
松川	東端　宏明

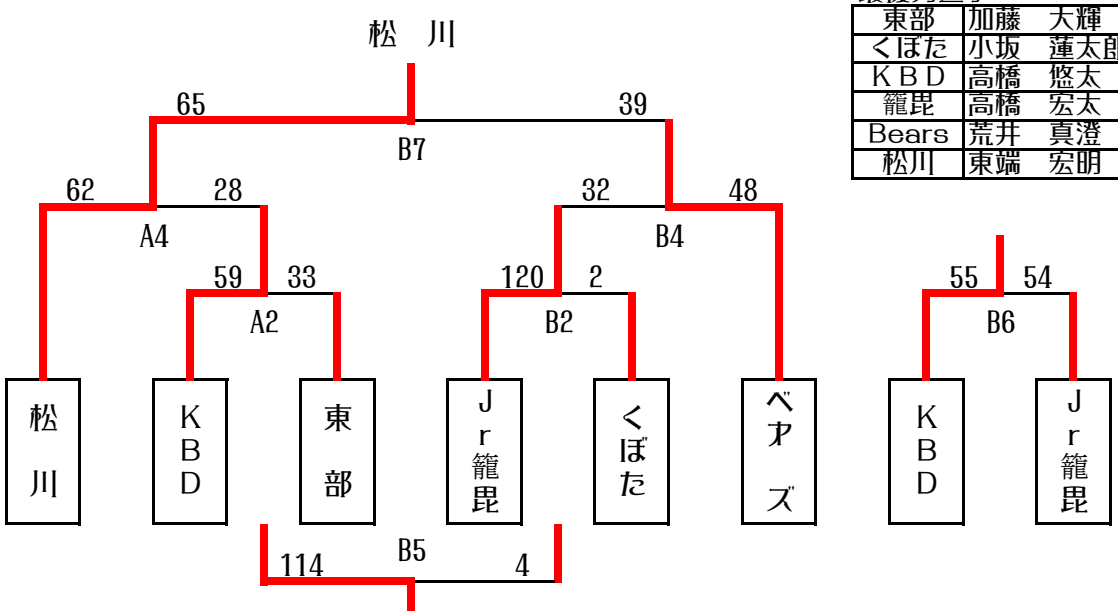

女子

最優秀選手
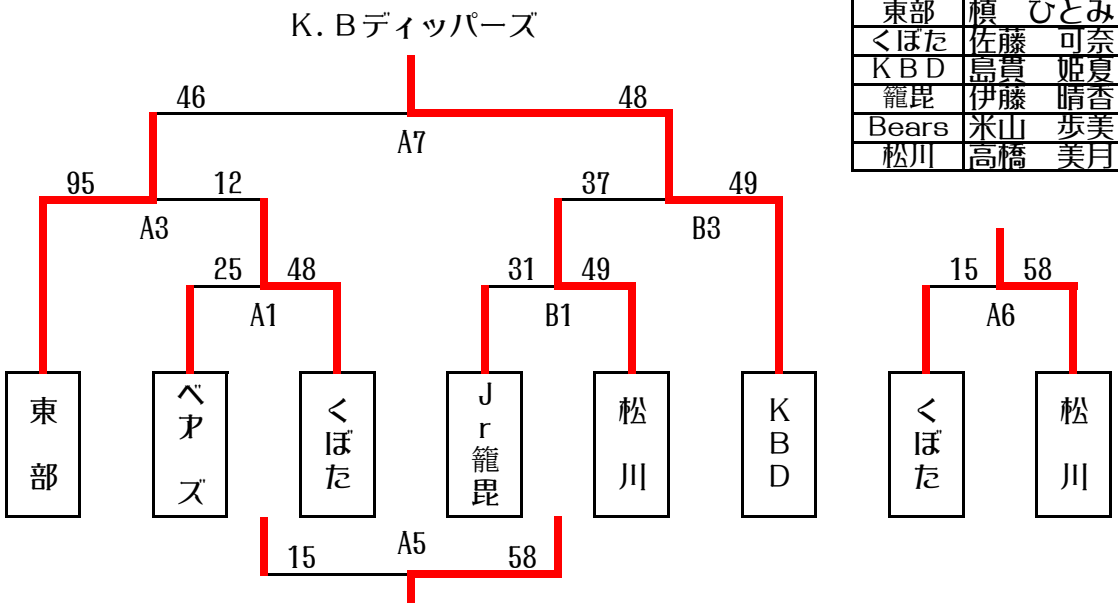
東部	槙　ひとみ
くぼた	佐藤　可奈
ＫＢＤ	島貫　姫夏
籠毘	伊藤　晴香
Bears	米山　歩美
松川	高橋　美月